LTI BV
Leopoldstraat 112
B-9400 NINOVE (Okegem)
+32 54 671960
info@ltibv.be
BE 0462.495.802

Klant:	Werf (adres) / Referentie:	Offerte	Order	Leverdatum (gewenst):
		☐	☐	

ASYMMETRISCH VERLOOP / RÉDUCTION ASYMÉTRIQUE

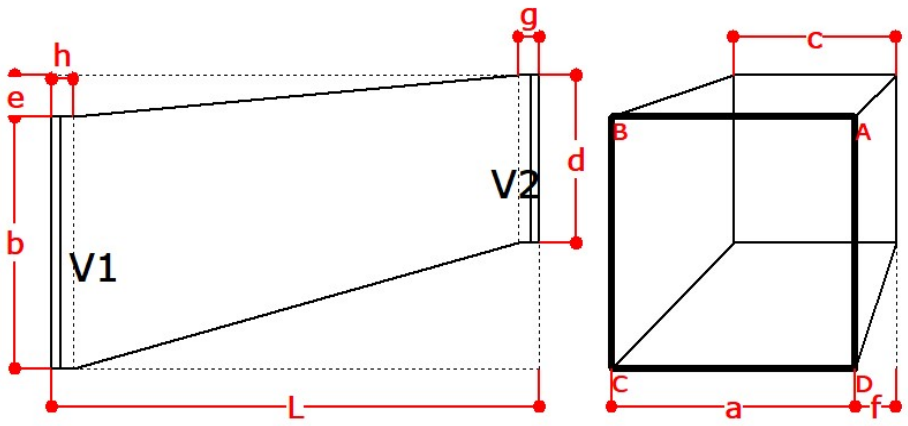

a, b, c, d	min	100	h, g	min	30
	std	/		std	90
	max	99999		max	1000
e, f	min	1			
	std	/			
	max	1500			

Nr	Label	Aantal	V1	V2	a	b	c	d	e	f	h	g	L	Commentaar
41											90	90		
41											90	90		
41											90	90		
41											90	90		
41											90	90		
41											90	90		
41											90	90		
41											90	90		
41											90	90		
41											90	90		