LTI BV
Leopoldstraat 112
B-9400 NINOVE (Okegem)
+32 54 671960
info@ltibv.be
BE 0462.495.802

Klant:	Werf (adres) / Referentie:	Offerte	Order	Leverdatum (gewenst):
		☐	☐	

ASYMMETRISCHE BOCHT - STANDAARD OF KORT / COUDE ASYMÉTRIQUE - STANDARD OU COURTE

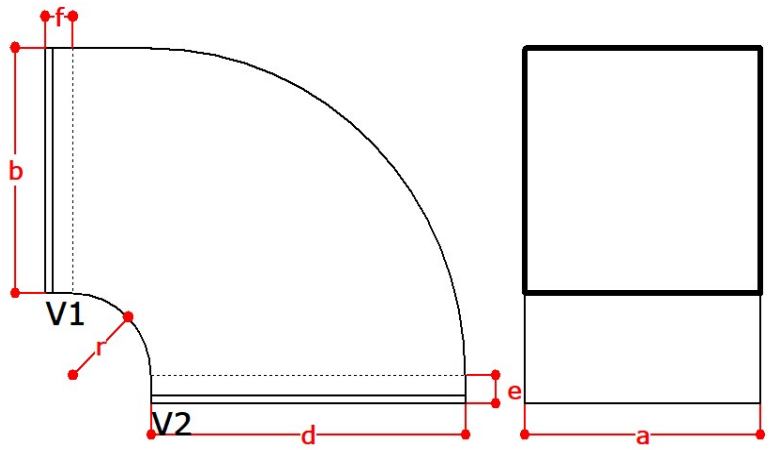

a, b, d	min	100	e, f	min	50
	std	/		std	50
	max	3000		max	1000
r	min	100	W = °	min	1
	std	150		std	/
	max	150		max	180

Nr	Label	Aantal	V1	V2	a	b	d	e	f	r	w	Commentaar
21								50	50	150		
21								50	50	150		
21								50	50	150		
21								50	50	150		
21								50	50	150		
21								50	50	150		
21								50	50	150		
21								50	50	150		
21								50	50	150		
21								50	50	150		