LTI BV
Leopoldstraat 112
B-9400 NINOVE (Okegem)
+32 54 671960
info@ltibv.be
BE 0462.495.802

Klant:	Werf (adres) / Referentie:	Offerte	Order	Leverdatum (gewenst):
		☐	☐	

SYMMETRISCH VERLOOP / RÉDUCTION SYMÉTRIQUE

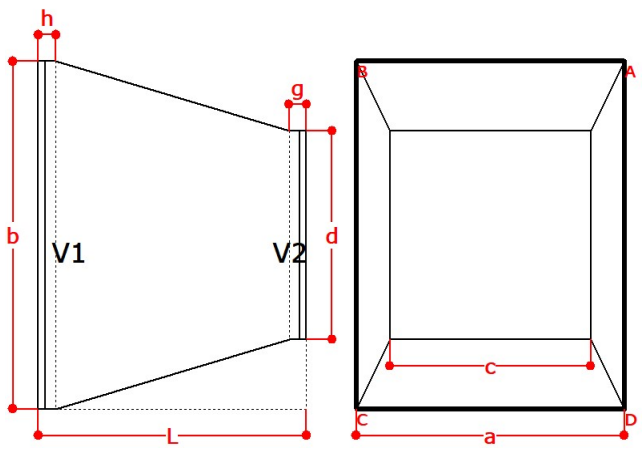

a, b, c, d	min	100
	std	/
	max	99999
h, g	min	30
	std	90
	max	1000

Nr	Label	Aantal	V1	V2	a	b	c	d	h	g	L	Commentaar
40									90	90		
40									90	90		
40									90	90		
40									90	90		
40									90	90		
40									90	90		
40									90	90		
40									90	90		
40									90	90		
40									90	90		