LTI BV
Leopoldstraat 112
B-9400 NINOVE (Okegem)
+32 54 671960
info@ltibv.be
BE 0462.495.802

Klant:	Werf (adres) / Referentie:	Offerte	Order	Leverdatum (gewenst):
		☐	☐	

SYMMETRISCH VIERKANT-ROND / ROND-CARRÉ SYMÉTRIQUE

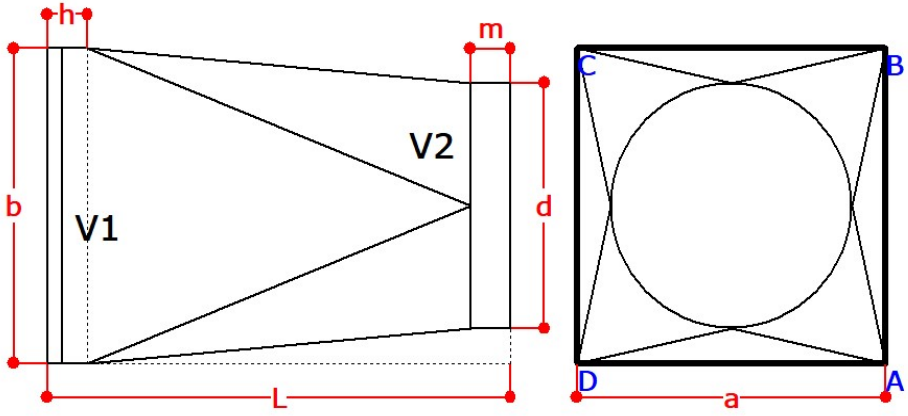

a, b, d	min	80
	std	/
	max	99999
h	min	30
	std	30
	max	30

Nr	Label	Aantal	V1	V2	a	b	d	h	m	L	Commentaar
50				70				30	0		
50				70				30	0		
50				70				30	0		
50				70				30	0		
50				70				30	0		
50				70				30	0		
50				70				30	0		
50				70				30	0		
50				70				30	0		
50				70				30	0		